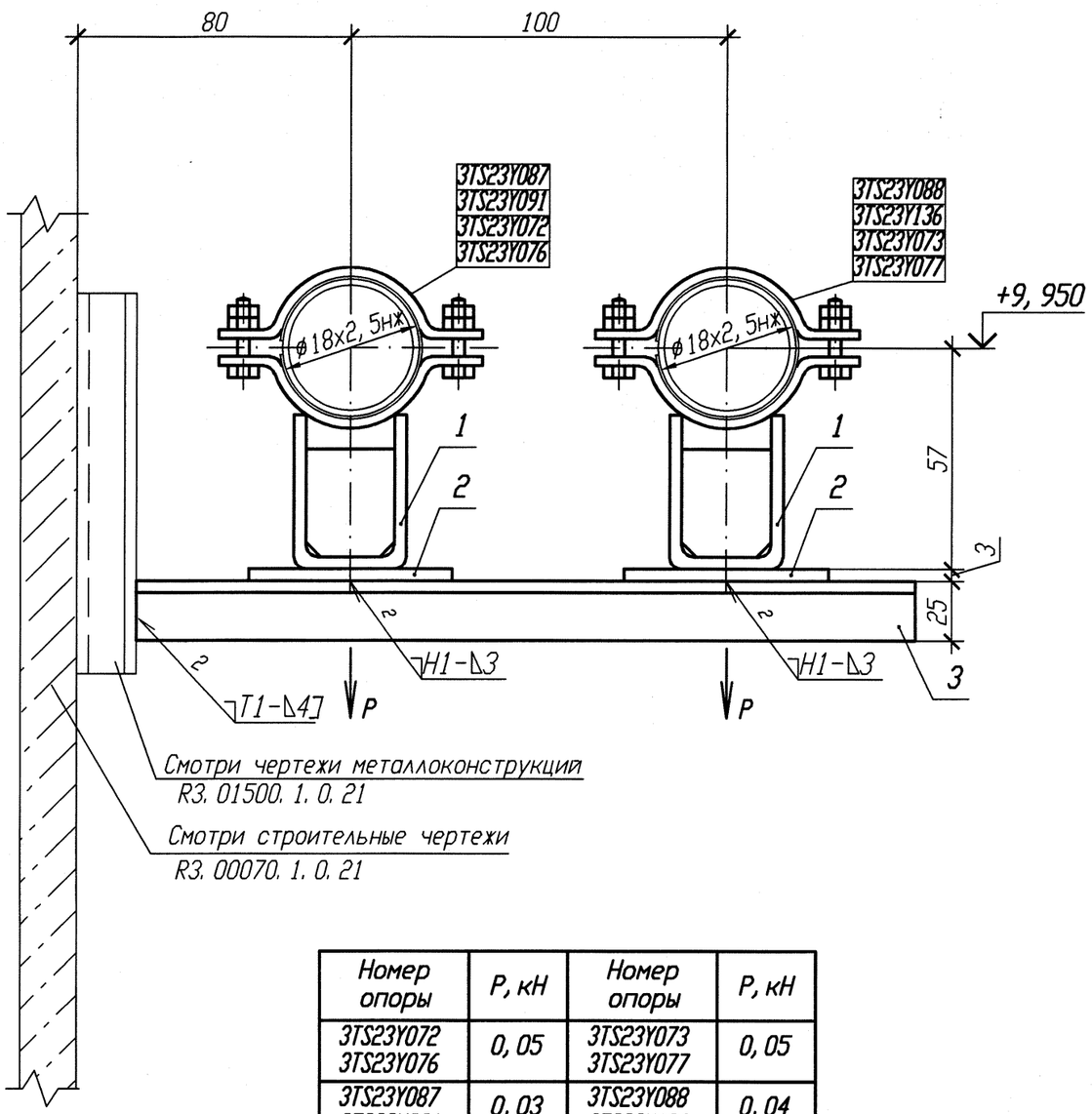

Номер опоры	P, кН	Номер опоры	P, кН
3TS23Y072 3TS23Y076	0, 05	3TS23Y073 3TS23Y077	0, 05
3TS23Y087 3TS23Y091	0, 03	3TS23Y088 3TS23Y136	0, 04

Спецификация деталей

Поз.	Обозначение	Наименование	Кол.	Материал	Масса, кг ед.	Масса, кг общ.	Приме-чание
1	А8-511. 000-01	Опора 18К	2	Сборный	0, 43	0, 86	
2	ГОСТ 19903-90	Лист Б-ПН 3х80х130	2	ДК370В-IV ГОСТ 16523-97	0, 25	0, 5	
3	ГОСТ 8509-93	Уголок Б 25х25х4 l=300	2	Вст 3 сп 5 ГОСТ 535-2005	0, 44	0, 88	
	ГОСТ 9467-75	Электроды		УОНИИ 13/45			
				Итого:		2, 24	

1 Привязку опоры смотри 3TS23Z12, 3TS23Z14, 3TS23Z16, 3TS23Z41.
2 Изготовить четыре комплекта.
3 Сварку производить по ГОСТ 5264-80.
4 Спецификация составлена для двух опор.
5 Отметка трубопровода подлежит уточнению в соответствии с уклоном трубопровода.
6 Максимальная нагрузка на опору дана с учетом сейсмического воздействия.

АРХИВНЫЙ ЭКЗЕМПЛЯР

Изм.	Кол. уч.	Лист	N док.	Подп.	Дата
1	-	Зам.	102-12	-	-
Инженер		Сопрун			24.04
Пров. вед. инж.		Веренцова			24.04
Пров. нач. гр.		Жук			26.04
Н. контр		Краснояров			27.04

Инв. N подл. R3. 00783. 1. 0. 11
Лист 231

R3. TS21. 3012. 011. 01. 00. 055

Ростовская АЭС Блок 3

Реакторное отделение
Негерметичная часть
Трубопроводы системы очистки технологических сдувок

Стадия	Лист	Листов
Р		1

Опора скользящая
3TS23Y072, 3TS23Y073, 3TS23Y076, 3TS23Y077, 3TS23Y087, 3TS23Y088, 3TS23Y091, 3TS23Y136

ОАО "НИАЭП" 2012

Инв. N подл.	Подп. и дата	Взам. инв. N
R3 00783. 1. 0. 11	24.04.12	

Формат А3